SILLA TRAY

enea

Por Estudi Manel Molina

Estructuras

• Tubo redondo de Ø14×2 mm de acero laminado en frío
• Soportes de aluminio inyectado L-2630 UNE 38-263
• Soldadura semiautomática en robot de acero con aporte de hilo de acero controlado con gas

Certificados

UNE-EN 16139:2015 (Nivel L2, uso extremo).

Medidas

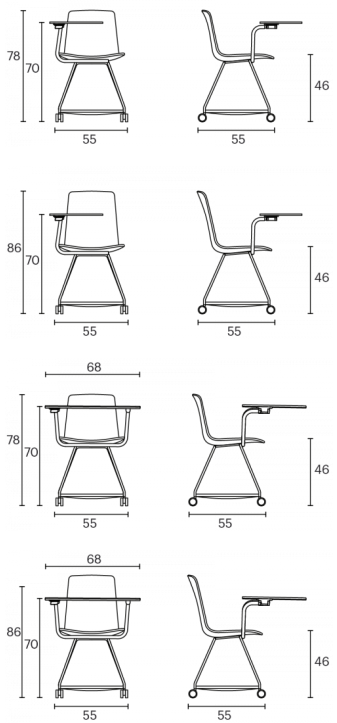

La silla Tray, una familia ideal para entornos educativos y colectividades, se ofrece en toda la gama de acabados de Lottus. Su estructura está realizada en metal, y la tablilla y la bandeja están integrados a la perfección para adaptarse a las necesidades individuales. La silla Tray se compone de una carcasa sobre una estructura con ruedas, una bandeja y una tablilla plegable, por lo que es muy adecuada para responder a necesidades de cambio en ambientes educativos y polivalentes. La carcasa cuenta con un gran número de acabados disponibles: carcasa de madera, de polipropileno en uno o dos colores o con asiento tapizado, o totalmente tapizada. Además, el respaldo y la tablilla de escritura pueden realizarse en dos tamaños diferentes.

Haz clic aquí para consultar todos los acabados de Silla Tray